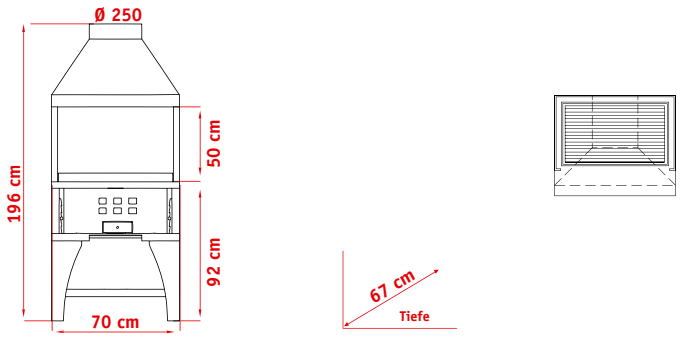

BL 70

- Grillplatte mit einem (1) verstellbarem Becken (63x42 cm)
- ohne Kohlebecken
- frontale Edelstahlablagefläche von 20 cm
- mit Abzugshaube
- ohne Motor und Rauchabzug

euro 4.600,00

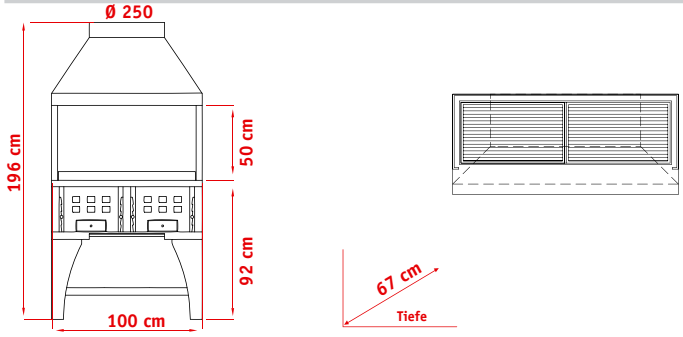

BL 100

- Grillplatte mit zwei (2) verstellbaren Becken (45x42 cm)
- ohne Kohlebecken
- frontale Edelstahlablagefläche von 20 cm
- mit Abzugshaube
- ohne Motor und Rauchabzug

euro 5.800,00

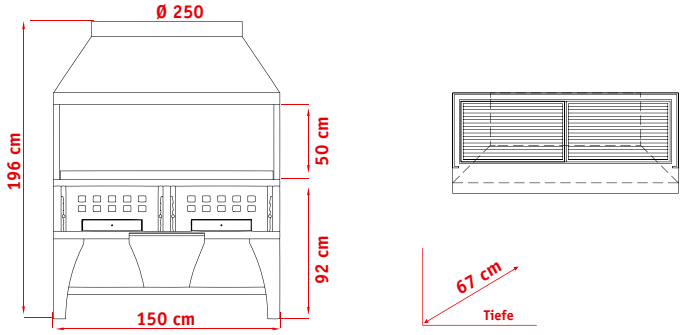

BL 150

- Grillplatte mit zwei (2) verstellbaren Becken (72x42 cm);
- ohne Kohlebecken
- frontale Edelstahlablagefläche von 20 cm
- mit Abzugshaube
- ohne Motor und Rauchabzug

euro 6.850,00

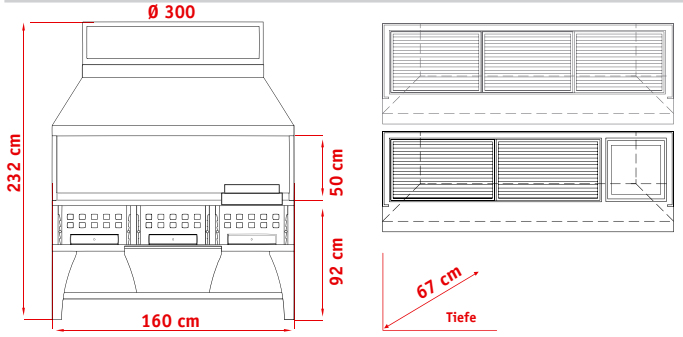

BL 160

- Grillplatte mit drei (3) verstellbaren Becken (51x42 cm)
- ohne Kohlebecken
- frontale Edelstahlablagefläche von 20 cm
- mit Abzugshaube und Plenum
- ohne Motor und Rauchabzug

oder mit:
- zwei (2) verstellbaren Becken (51x42 cm)
- ein (1) Kohlebecken (47 cm)

euro 7.000,00

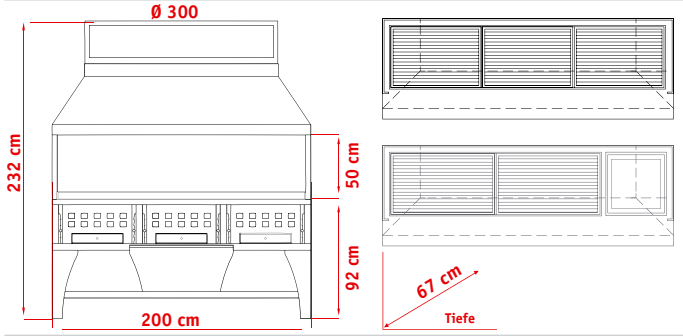

BL 200

- Grillplatte mit drei (3) verstellbaren Becken (63x42 cm)
- ohne Kohlebecken
- frontale Edelstahlablagefläche von 20 cm
- mit Abzugshaube und Plenum
- ohne Motor und Rauchabzug

oder mit:
- einem (1) verstellbarem Becken (63x42 cm)
- einem (1) verstellbarem Becken (73x42 cm)
- ein (1) Kohlebecken (50 cm)

euro 8.600,00

Grills

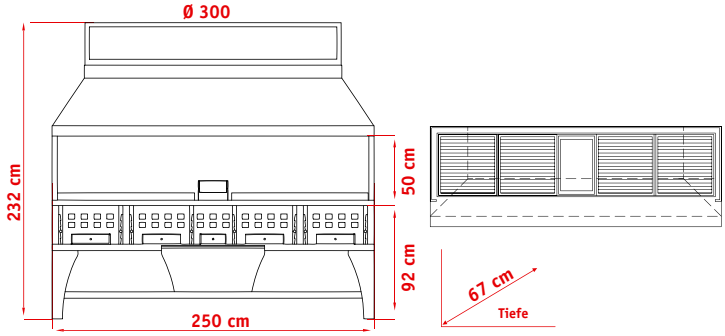

BL 250

- Grillplatte mit vier (4) verstellbaren Becken (50x42 cm)
- ein (1) zentrales Kohlebecken (33 cm)
- frontale Edelstahlablagefläche von 20 cm
- mit Abzugshaube und Plenum
- ohne Motor und Rauchabzug

euro 12.500,00

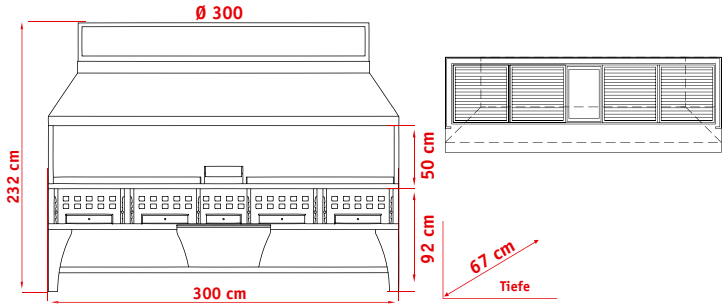

BL 300

- Grillplatte mit vier (4) verstellbaren Becken (60x42 cm)
- ein (1) zentrales Kohlebecken (45 cm)
- frontale Edelstahlablagefläche von 20 cm
- mit Abzugshaube und Plenum
- ohne Motor und Rauchabzug

euro 15.750,00

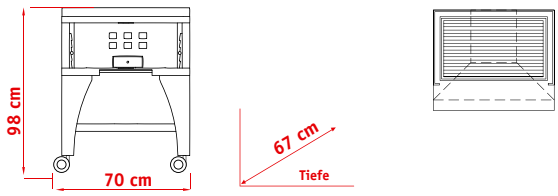

B/B 70

- Grillplatte mit einem (1) verstellbarem Becken (63x42 cm)
- ohne Kohlebecken
- frontale Edelstahlablagefläche von 20 cm
- ohne Abzugshaube
- ohne seitliche Edelstahlwände
- 4 Lenkrollen

euro 3.500,00

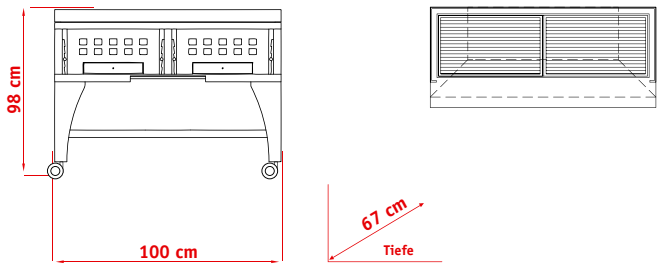

B/B 100

- Grillplatte mit zwei (2) verstellbaren Becken (45x42 cm)
- ohne Kohlebecken
- frontale Edelstahlablagefläche von 20 cm
- ohne Abzugshaube
- ohne seitliche Edelstahlwände
- 4 Lenkrollen

euro 4.000,00

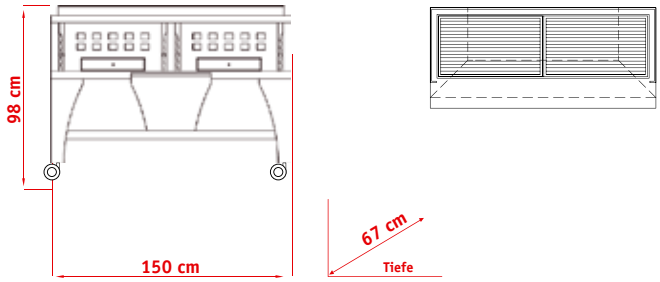

B/B 150

- Grillplatte mit zwei (2) verstellbaren Becken (72x42 cm)
- ohne Kohlebecken
- frontale Edelstahlablagefläche von 20 cm
- ohne Abzugshaube
- ohne seitliche Edelstahlwände
- 4 Lenkrollen

euro 4.800,00

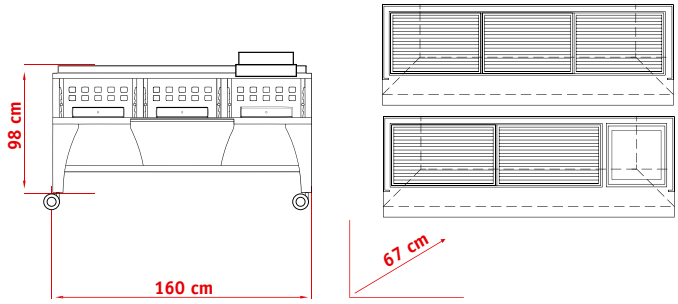

B/B 160

- Grillplatte mit drei (3) verstellbaren Becken (51x42 cm)
- ohne Kohlebecken
- frontale Edelstahlablagefläche von 20 cm
- ohne Abzugshaube
- ohne seitliche Edelstahlwände
- 4 Lenkrollen

oder mit:
- zwei (2) verstellbaren Becken (51x42 cm)
- ein (1) Kohlebecken (47 cm)

euro 5.000,00

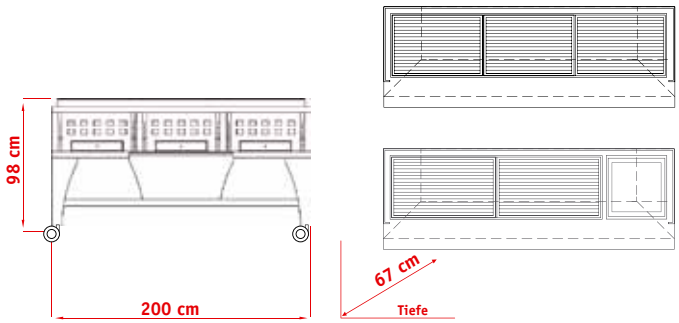

B/B 200

- Grillplatte mit drei (3) verstellbaren Becken(63x42 cm)
- ohne Kohlebecken
- frontale Edelstahlablagefläche von 20 cm
- ohne Abzugshaube
- ohne seitliche Edelstahlwände
- 4 Lenkrollen

oder mit:
- einem (1) verstellbarem Becken (63x42 cm)
- einem (1) verstellbarem Becken (73x42 cm)
- ein (1) Kohlebecken (50 cm)

euro 5.500,00

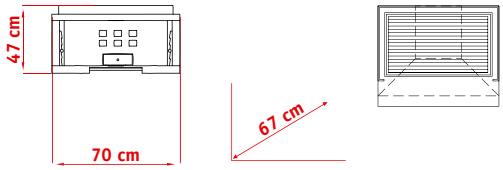

B TOP 70

- Grillplatte mit einem (1) verstellbarem Becken (63x42 cm)
- ohne Kohlebecken
- frontale Edelstahlablagefläche von 20 cm
- nur mit Grillplatte

euro 2.400,00

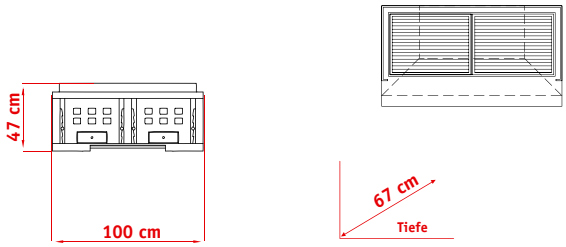

B TOP 100

- Grillplatte mit zwei (2) verstellbaren Becken (45x42 cm)
- ohne Kohlebecken
- frontale Edelstahlablagefläche von 20 cm
- nur mit Grillplatte

euro 3.400,00

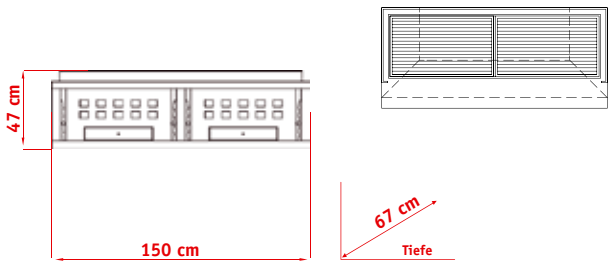

B TOP 150

- Grillplatte mit zwei (2) verstellbaren Becken (72x42 cm)
- ohne Kohlebecken
- frontale Edelstahlablagefläche von 20 cm
- nur mit Grillplatte

euro 3.900,00

Grills

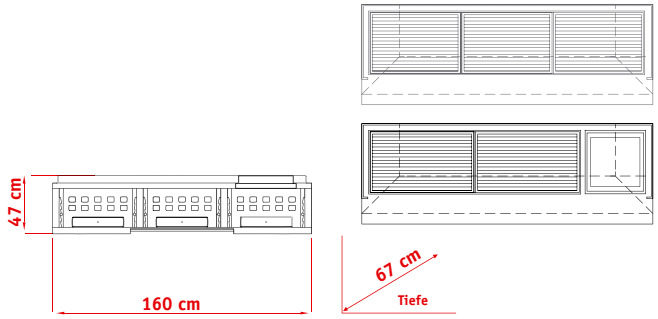

B TOP 160

- Grillplatte mit drei (3) verstellbaren Becken (51x42 cm)
- ohne Kohlebecken
- frontale Edelstahlablagefläche von 20 cm
- nur mit Grillplatte

oder mit:
- zwei (2) verstellbaren Becken (51x42 cm),
- ein (1) Kohlebecken (47 cm)

euro 3.900,00

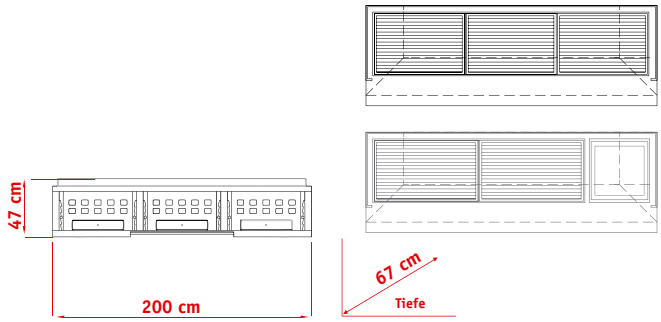

B TOP 200

- Grillplatte mit drei (3) verstellbaren Becken (63x42 cm)
- ohne Kohlebecken
- frontale Edelstahlablagefläche von 20 cm
- nur mit Grillplatte

oder mit:
- einem (1) verstellbarem Becken (63x42 cm)
- einem (1) verstellbarem Becken (73x42 cm)
- ein (1) Kohlebecken (50 cm)

euro 4.300,00

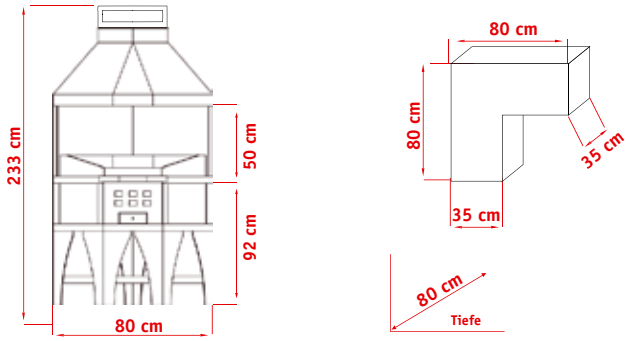

Eckelement

- ein (1) Kohlebecken in der Ecke
- frontale Edelstahlablagefläche von 20 cm
- Abzugshaube und Plenum
- ohne Motor und Rauchabzug

euro 4.900,00

anmerkungen

Alle **Grillmodelle** der Serie **B**:

1. können speziell angefertigt werden (Erhöhung 25% von Preisliste)
2. sind mit drehbares und festes Grillrost ausgestattet
3. die Becken sind höhenverstellbar
4. sind zusammen kombinierbar für die Installation mit Eckelement;

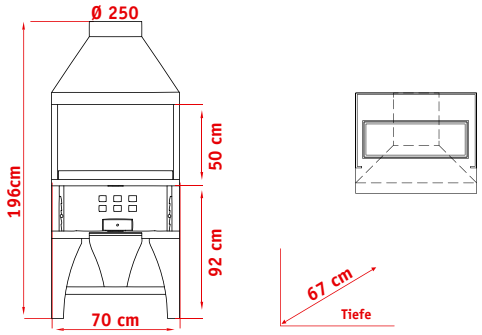

GS 70

- Spießgrill mit einem (1) Kanal von 62 cm
- ohne Kohlebecken
- frontale Edelstahlablagefläche von 20 cm
- mit Abzugshaube
- ohne Motor und Rauchabzug

euro 4.000,00

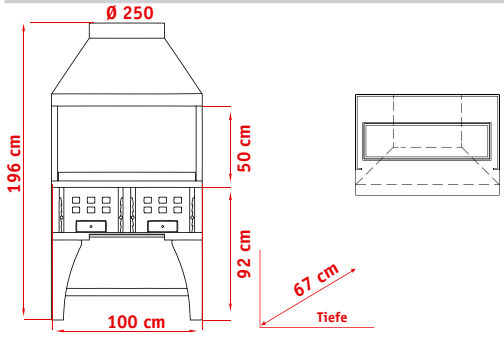

GS 100

- Spießgrill mit einem (1) Kanal von 92 cm
- ohne Kohlebecken
- frontale Edelstahlablagefläche von 20 cm
- mit Abzugshaube
- ohne Motor und Rauchabzug

euro 5.000,00

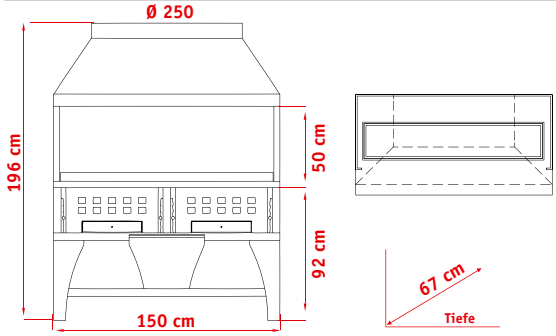

GS 150

- Spießgrill mit einem (1) Kanal von 142 cm
- ohne Kohlebecken
- frontale Edelstahlablagefläche von 20 cm
- mit Abzugshaube
- ohne Motor und Rauchabzug

euro 5.850,00

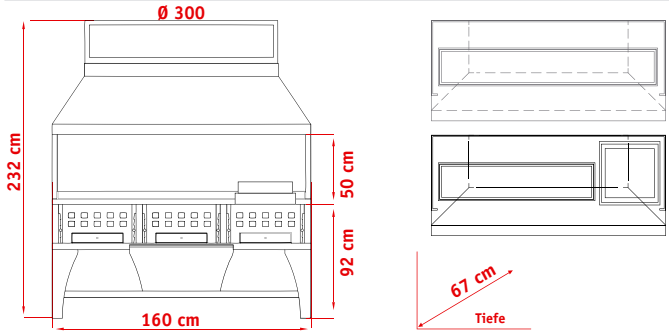

GS 160

- Spießgrill mit einem (1) Kanal von 152 cm
- ohne Kohlebecken
- frontale Edelstahlablagefläche von 20 cm
- mit Abzugshaube und Plenum
- ohne Motor und Rauchabzug

oder mit:
- Spießgrill mit einem (1) Kanal von 105 cm
- ein (1) Kohlebecken (47 cm)

euro 6.600,00

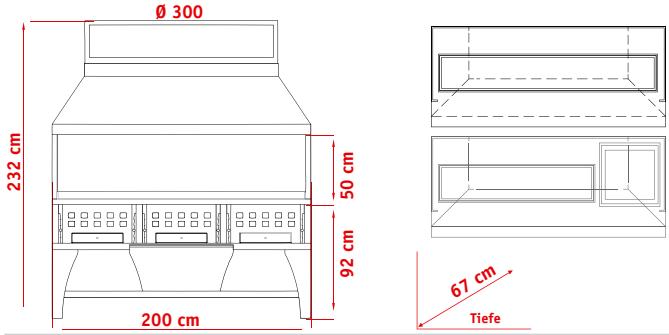

GS 200

- Spießgrill mit einem (1) Kanal von 192 cm
- ohne Kohlebecken
- frontale Edelstahlablagefläche von 20 cm
- mit Abzugshaube und Plenum
- ohne Motor und Rauchabzug

oder mit:
- Spießgrill mit einem (1) Kanal von 142 cm
- ein (1) Kohlebecken (47 cm)

euro 7.300,00

Spießgrill

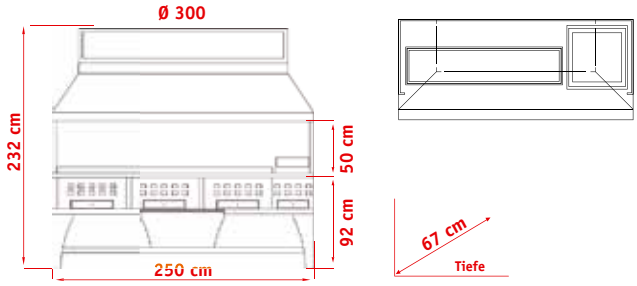

GS 250

- Spießgrill mit einem (1) Kanal von 190 cm
- ein (1) Kohlebecken (50 cm)
- frontale Edelstahlablagefläche von 20 cm
- mit Abzugshaube und Plenum
- ohne Motor und Rauchabzug

euro 13.200,00

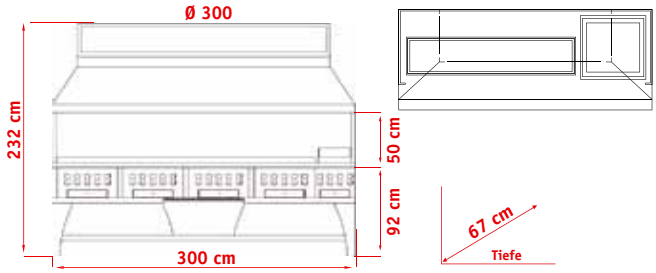

GS 300

- Spießgrill mit einem (1) Kanal von 230 cm
- ein (1) Kohlebecken (60 cm)
- frontale Edelstahlablagefläche von 20 cm
- mit Abzugshaube und Plenum
- ohne Motor und Rauchabzug

euro 14.100,00

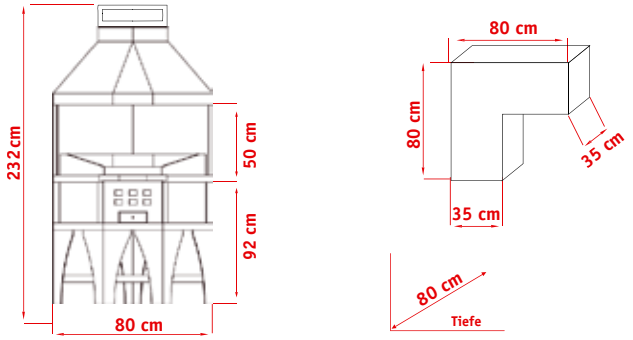

Eckelement

- ein (1) Kohlebecken in der Ecke
- frontale Edelstahlablagefläche von 20 cm
- mit Abzugshaube und Plenum
- ohne Motor und Rauchabzug

euro 4.900,00

anmerkungen

Alle **Spießgrillmodelle** der Serie **GS**:

1. können speziell angefertigt werden (Erhöhung 25% von Preisliste)
2. die Kanalbreite ist von 11 bis zu 25 cm verstellbar (Erhöhung 8% von Preisliste)
3. sind zusammen kombinierbar für die Installation mit Eckelement

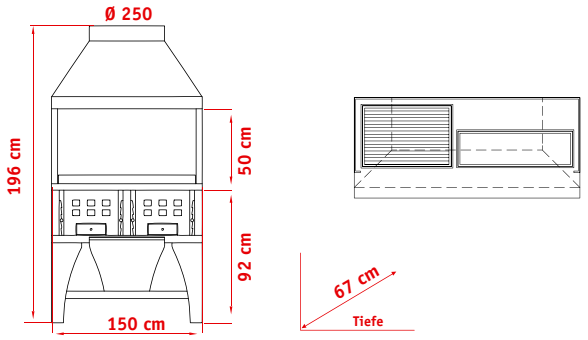

Combi BG 150

- Grillplatte mit einem (1) verstellbarem Becken (72x42 cm)
- Spießgrill mit einem (1) verstellbarem Becken mit Kanal von 72 cm
- ohne Kohlebecken
- frontale Edelstahlablagefläche von 20 cm
- mit Abzugshaube
- ohne Motor und Rauchabzug

euro 7.350,00

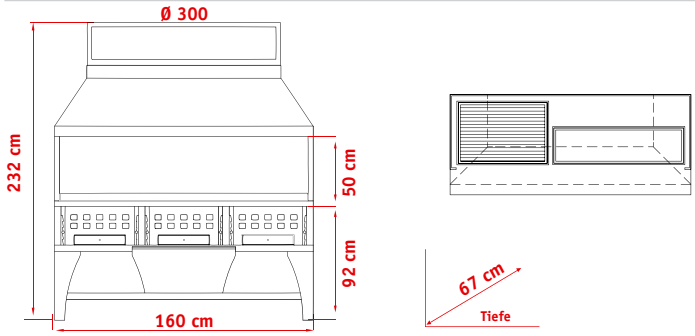

Combi BG 160

- Grillplatte mit einem (1) verstellbarem Becken (50x42 cm),
- Spießgrill mit zwei (2) verstellbare Becken mit Kanal von 102 cm
- ohne Kohlebecken
- frontale Edelstahlablagefläche von 20 cm
- mit Abzugshaube und Plenum
- ohne Motor und Rauchabzug

euro 7.550,00

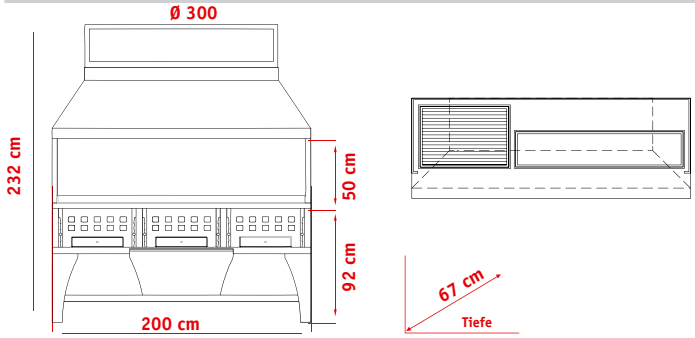

Combi BG 200

- Grillplatte mit einem (1) verstellbarem Becken (63x42 cm)
- Spießgrill mit zwei (2) verstellbare Becken mit Kanal von 127 cm
- ohne Kohlebecken
- frontale Edelstahlablagefläche von 20 cm
- mit Abzugshaube und Plenum
- ohne Motor und Rauchabzug

euro 9.100,00

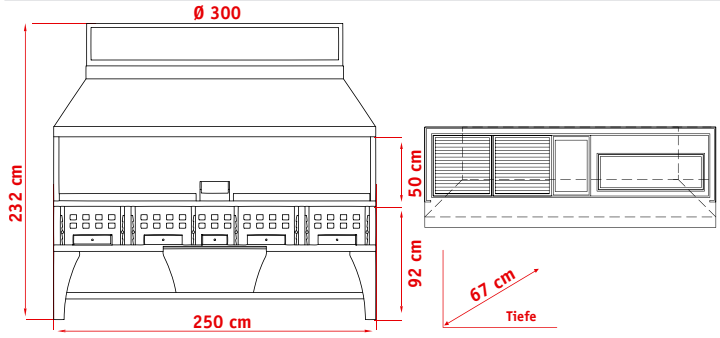

Combi BG 250

- Grillplatte mit zwei (2) verstellbare Becken (50x42 cm)
- Spießgrill mit einem (1) verstellbarem Becken mit Kanal von 100 cm
- ein (1) zentrales Kohlebecken (33 cm)
- frontale Edelstahlablagefläche von 20 cm
- mit Abzugshaube und Plenum
- ohne Motor und Rauchabzug

euro 13.150,00

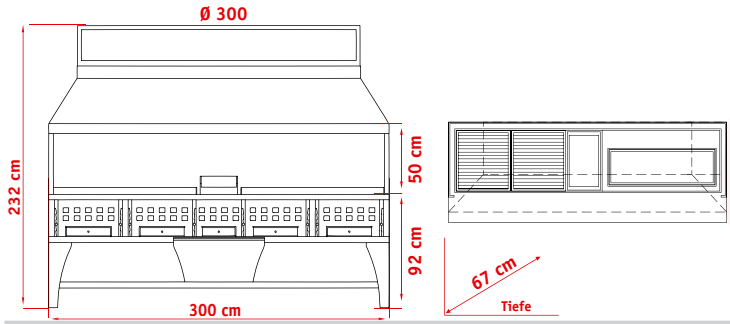

Combi BG 300

- Grillplatte mit zwei (2) verstellbare Becken (60x42 cm)
- Spießgrill mit einem (1) verstellbarem Becken mit Kanal von 120 cm
- ein (1) zentrales Kohlebecken (45 cm)
- frontale Edelstahlablagefläche von 20 cm
- mit Abzugshaube und Plenum
- ohne Motor und Rauchabzug

euro 16.250,00

Combi

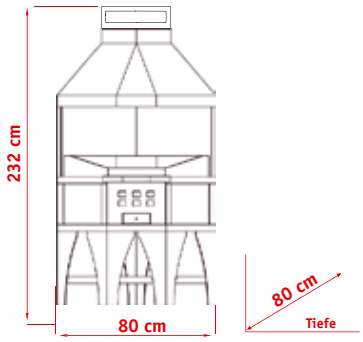

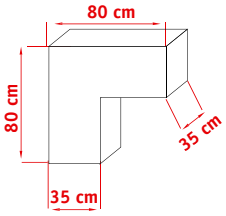

Eckelement

- ein (1) Kohlebecken in der Ecke
- frontale Edelstahlablagefläche von 20 cm
- mit Abzugshaube und Plenum
- ohne Motor und Rauchabzug

euro 4.900,00

anmerkungen

All **Combimodelle** der Serie **BG**:

1. können speziell angefertigt werden (Erhöhung 25% von Preisliste)
2. die Kanalbreite ist von 11 bis zu 25 cm verstellbar
3. sind zusammen kombinierbar für die Installation mit Eckelement
4. sind mit drehbares und festes Grillrost ausgestattet
5. die Becken sind höhenverstellbar

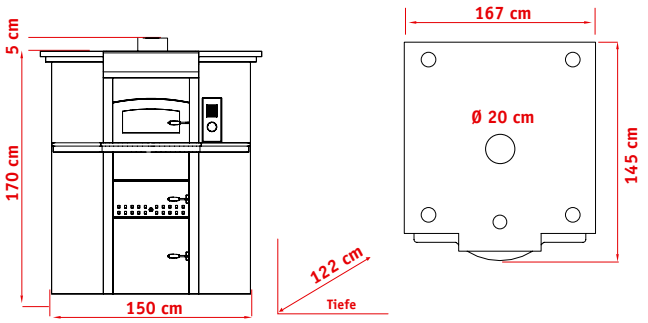

K60/1

indirekt beheizter Holzbackofen
- ein (1) runder Backraum mit feuerfesten Boden
- frontale Ablagefläche aus geschliffenem Marmor

- Größe des Backraumes - Ø 110 cm

euro 17.900,00

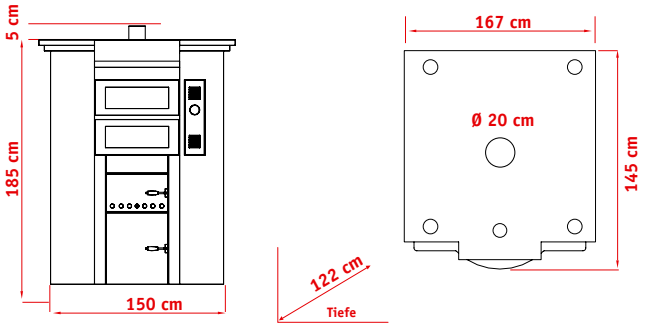

K60/2

indirekt beheizter Holzbackofen
- zwei (2) runde Backräume mit feuerfesten Boden
- separate Ofentüren

- Größe jedes Backraumes - Ø 110 cm

euro 21.150,00

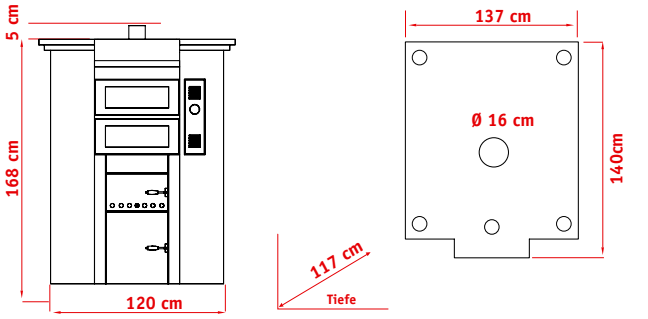

S35

indirekt beheizter Holzbackofen
- zwei (2) Backräume mit feuerfesten Boden
- separate Ofentüren

- Größe jedes Backraumes: L80xT100 cm

euro 19.500,00

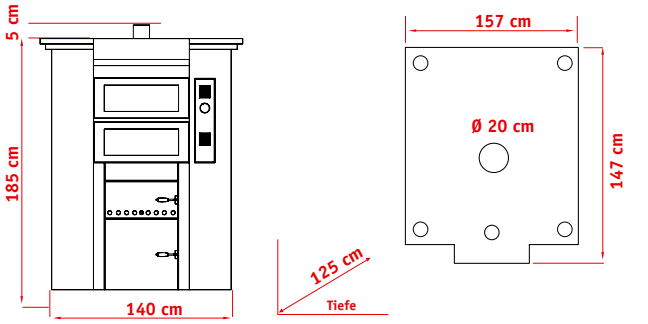

S55

indirekt beheizter Holzbackofen
- zwei (2) Backräume mit feuerfesten Boden
- separate Ofentüren

- Größe jedes Backraumes: B100xT100 cm

euro 22.800,00

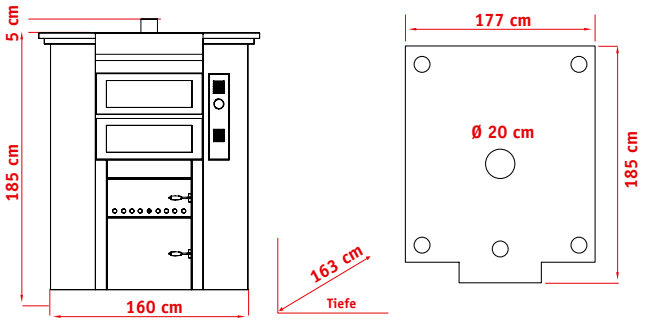

S60

indirekt beheizter Holzbackofen
- zwei (2) Backräume mit feuerfesten Boden
- separate Ofentüren

- Größe jedes Backraumes: B120xT140 cm

euro 26.000,00

Abzugshauben

Hochleistungs Radialventilator Abzugshaube: besonders leise und geeignet für das ansaugen sauberer oder leicht staubige Luft mit rückwärts gerichtete Schaufeln

Luftstrom: von 1300 bis 15.000 m^3/h bei niedrigen und mittleren Druck

Zentrifugaler Elektroventilator: für das ansaugen sauberer oder leicht staubige Luft mit vorwärts gerichtete Schaufeln

Luftstrom: von 400 bis 120.000 m^3/h bei niedrigen und mittleren Druck

Hochleistungs zentrifugaler Elektroventilator: für das ansaugen sauberer oder leicht staubige Luft mit rückwärts gerichtete Schaufeln

Luftstrom: von 1000 bis 16.000 m^3/h bei niedrigen und mittleren Druck

Eingebauter Luftabzug mit zentrifugaler Ventilator: doppelter Ansaugekraft mit vorwärts gerichtete Schaufeln funktionierend durch ein Elektromotor

Luftstro: von 400 bis 8000 m^3/h, max. verfügbarer Druck: 400 Pasccal – 40 mm H_2O.

Eingebauter Luftabzug mit zentrifugaler Ventilator: doppelter Ansaugekraft mit vorwärts gerichtete Schaufeln funktionierend durch ein Elektromotor mit Übertragung durch Riemenscheiben und trapezförmige Keilriemen

Luftstrom: von 1.000 bis 170.000 m^3/h bei niedrigen und mittleren Druck

Frequenzumrichter – Inverter: steuert die Geschwindigkeit des Motors indem er die Frequenz wechselt, hat den Vorteil ein bedeutende Energieeinsparung und Verbesserung des Steuerungsprozesses.

Schalter mit zwei Geschwindigkeiten

BITTE BEACHTEN: Die Artikel sind ohne Preisangabe weil die Motorleistung sich auf die Größe der Maschine und die Länge des Rauchabzuges basiert . Deshalb ist es wichtig, dass uns alle Details angegeben werden, damit wir das beste Produkt empfehlen können

Zubehör (netto-preis)

Verbindungskanal, von der Abzugshaube bis zum Rauchabzug, einwandig aus Edelstahl

Ø 20	€ 23,00 x m
Ø 25	€ 27,00 x m
Ø 30	€ 33,00 x m
Ø 35	€ 40,00 x m

90° Verbindungskurve, von der Abzugshaube bis zum Rauchabzug, einwandig aus Edelstahl

Ø 20	€ 21,00 x m
Ø 25	€ 26,00 x m
Ø 30	€ 35,00 x m
Ø 35	€ 44,00 x m

45° Verbindungskurve, von der Abzugshaube bis zum Rauchabzug, einwandig aus Edelstahl

Ø 20	€ 14,00 Stk.
Ø 25	€ 15,00 Stk.
Ø 30	€ 17,00 Stk.
Ø 35	€ 24,00 Stk.

Edelstahl Mauerklammer

Ø 20	€ 13,00 Stk.
Ø 25	€ 15,00 Stk.
Ø 30	€ 17,00 Stk.
Ø 35	€ 22,00 Stk.

"t" Rohr

Ø 20	€ 32,00
Ø 25	€ 37,00
Ø 30	€ 44,00
Ø 35	€ 50,00

Zubehör (netto-preis)

"y" Rohr

Ø 20	€ 37,00
Ø 25	€ 44,00
Ø 30	€ 54,00
Ø 35	€ 60,00

Reduzierstück, einwanding aus Edelstahl

€ 20,00 Stk.

Grillersatzteile (netto-preis)

Grillrost aus Edelstahl für Fleisch, mit Edelstahlrahmen und geschweißtem Gitter

€ 18,00/kg

Verchromtes drehbares Grillgitter

€ 25,00 Stk.

Kohlegrillplatte aus Metall

€ 6,00/kg

Lampenfassung für Glühbirnen auf hoher Temperatur

€ 25,00 Stk.

Ofenersatzteile (netto-preis)

Messing- und Holzgriffe

€ 15,00 Stk.

Schamottesteine

€ 3,507kg

Metallgitter für Brennraum

€ 6,007kg

Lampenfassung mit eine (1) Glühbirne 12 v für hohe Temperaturen (max 350°C)

€ 15,00 Stk.

Schalter

€ 15,00 Stk.

Transformator **105 watt**

220 input volts

12 output volts

€ 30,00 Stk.

Ofenersatzteile (netto-preis)

Mechanische Pyrometer

300 mm Stiel	€ 25,00
500 mm Stiel	€ 30,00

10 mm Hitze gehärtetem Glaß

K60 44x20	€ 20,00 Stk.
S35 / S55 44x14	€ 15,00 Stk.
S60 59x18	€ 25,00 Stk.

Verkaufsbedingungen

PREISE: Die Preisliste kann ohne vorherige Ankündigung von PEVA geändert werden.

BESTELLUNGEN: Müssen in schriftlicher Form zugeschickt werden und müssen alle Informationen des Kunden, Produktbeschreibung, spezielle Anforderungen (wie z.B. sonder Anfertigung), Menge, Code-Nummern, Lieferzeit und vereinbarte Preise enthalten .

WARENLIEFERUNG: Ab Werk (Ex-Works) gemäß Incoterms 2010 von unserer Fabrik in Collecorvino (PE) auch bei CPT Lieferungen und auf Rechnung verrechnet. Die Lieferung ist auf Risiko des Kunden. Eventuelle Schadensersatzansprüche müssen mit dem Transporteur auf der Rechnung/Lieferschein notiert werden. Bei Auseinandersetzungen muss man das Transportunternehmen in schriftliche Form benachrichtigen und eine Entschädigung anfordern.

ZAHLUNGSBEDINGUNGEN: Mit Ausnahme eventueller besonderen Vereinbarungen bezüglich den Zahlungsbedingungen, ist die Anzahlung 30% des Gesamtbetrages die per Banküberweisung bei Bestellbestätigung übertragen werden muss. Vor der Lieferung muss der restliche Betrag 70% auch dieser per Banküberweisung an Peva Service Srl bezahlt werden.

SONDERANFERTIGUNG: Im Falle einer Sonderanfertigung benötigen wir den gesamten Betrag zum Zeitpunkt der Bestellung.

VERPACKUNG: Die Standardverpackung ist im Preis inbegriffen. Alle andere Verpackungsarten (wie z.B. Holzverpackungen u.s.w.) werden separat verrechnet.

GARANTIE: Alle PEVA-Produkte sind für 2 Jahre (ab dem Lieferdatum, bescheinigt durch den Lieferschein) und nur für Fabrikationsfehler garantiert. Das Unternehmen zahlt nur für die fehlerhafte Elemente.

Bei Feststellung eines Defektes ist PEVA Service Srl verpflichtet das beschädigte Teil zu ersetzen, ausgenommen den Transportkosten, Reisezulage, Anrufgebühr, Arbeit, Unterkunft und Verpflegung und sonstige Kosten die für den Ersatz des beschädigten Teiles notwendig sind. Die Garantie ist nicht mehr gültig, im Falle von: Insolvenz, Änderungen oder Manipulationen des Produktes, unsachgemäße Bedienung der Maschine, wenn dass Lokal nicht geeignet ist oder falsche Installation.

Die Garantie deckt keine ordentliche Teile die einer gewöhnlicher Abnutzung unterliegen wie z.B. Glühbirnen, Grillroste, Dichtungen und gewöhnliche Wartung.

REKLAMATIONEN: Jede Art von Reklamation muss innerhalb der Garantiezeit in schriftlicher Form gemacht und an uns weitergeleitet werden, mit allen Produktinformationen, die für die Identifizierung des Artikels und die Ursache des Problems notwendig sind.

STORNIERUNG DER BESTELLUNG: Die Stornierung der Bestellung kann innerhalb von 8 Tagen nach der Auftragsbestätigung erfolgen. Nach Ablauf dieses Zeitraums ist der Kunde verpflichtet, das Produkt abzuholen und die Anzahlung wird nicht zurückerstattet.

GERICHTSSTAND: Der Gerichtshof von Pescara ist die zuständige Behörde für jede Art von Kontroversen.

Holverpackungen - internationaler Versand

MODELL	KISTE - INNENMASSE	KISTE- AUßENMAßE	NETTO GEWICHT	BRUTTO GEWICHT	NETTO PREIS
BL 70	B80xT75xH202 cm	B88xT83XH217 cm	100 kg	165 kg	€ 100,00
BL 100	B110xT75xH202 cm	B118xT83xH217 cm	150 kg	220 kg	€ 120,00
BL 150	B160xT75xH202 cm	B168xT83xH217 cm	225 kg	300 kg	€ 135,00
BL 160	B170xT75xH202 cm	B178xT83xH217 cm	255 kg	335 kg	€ 140,00
BL 160+ KOHLEBECKEN	B170xT90xH202 cm	B178xT98xH217 cm	275kg	360 kg	€ 155,00
BL 200	B210xT75xH202 cm	B218xT83xH217 cm	337 kg	422 kg	€ 155,00
BL 200+ KOHLEBECKEN	B210xT90xH202 cm	B218xT98xH217 cm	357kg	447 kg	€ 160,00
BL 250	B260xT90xH202 cm	B268xT98xH217 cm	435 kg	540 kg	€ 180,00
BL 300	B310xT90xH202 cm	B320xT100xH217 cm	530 kg	650 kg	€ 195,00
ECKEN KOHLEBECKEN	B90xT90xH202 cm	B98xT98xH217 cm	180 kg	250 kg	€ 120,00
PLENUM - KOHLEBECKEN	WB85xT85xH40 cm	B93xT93xH57 cm	65 kg	115 kg	€ 90,00
K60/1	B172xT152xH178 cm	B182xT162xH193 cm	1100 kg	1255 kg	€ 260,00
K60/2	B172xT152xH192 cm	B182xT162xH207 cm	1250 kg	1410 kg	€ 265,00
S 35	B142xT146xH175 cm	B152xT156xH190 cm	820 kg	955 kg	€ 255,00
S 55	B162XT153XH192 cm	B172xT163xH207 cm	1200 kg	1355 kg	€ 260,00
S 60	B182xT191xH192 cm	B192xT201xH207 cm	1400 kg	1590 kg	€ 325,00